## ՃՈՃԱՆԱԿ ( գծային ) 1:25

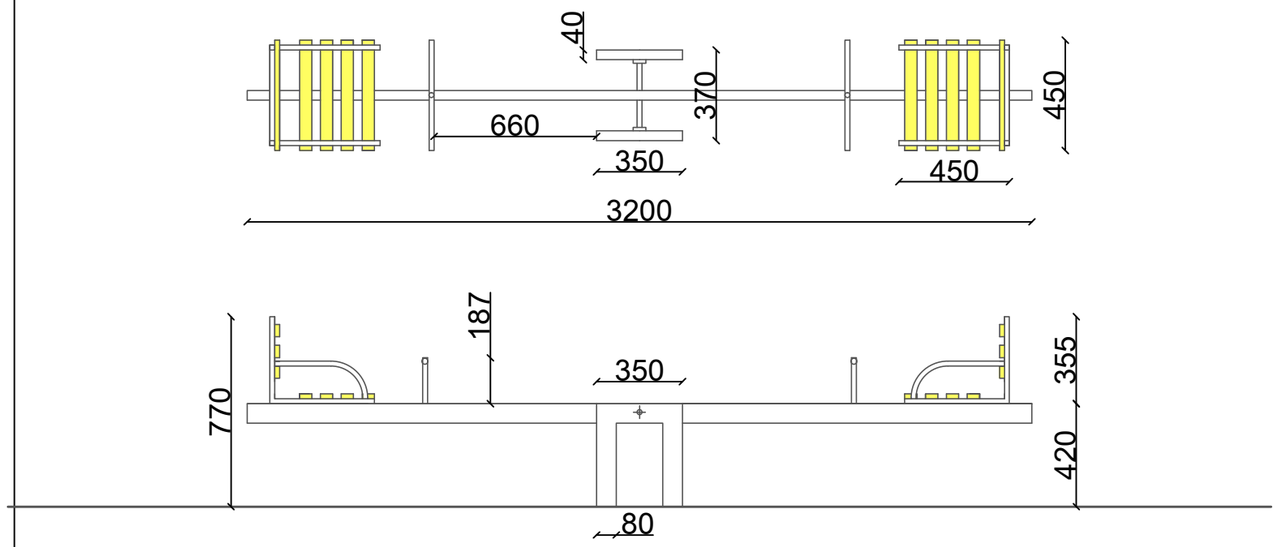


## ԳԾԱՅԻՆ ՃՈՃԱՆԱԿԻ ՀԻՄՔ

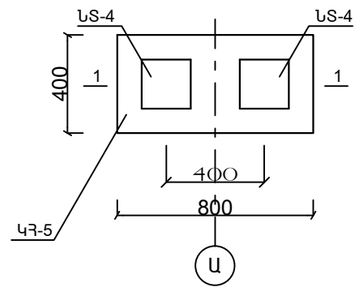


## 1 - 1

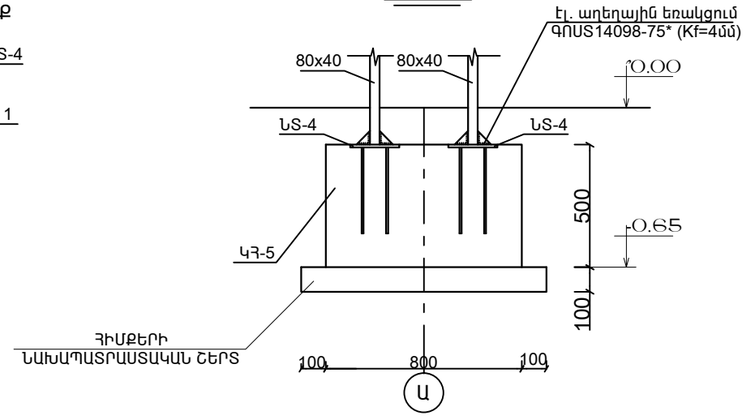


## ԴԻՐՔ 1

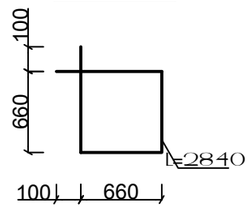


## ՃՈՃԱՆԱԿ ( գծային )

Մետաղական փայտե տարրերի մասնագիր

1. Խողովակ 80 x 40
2. Խողովակ 40 x 20
3. Խողովակ 3 / 4 "
4. Առանցքակալ - 2 հատ
5. Լիսեռ O - 30 , L - 3000 - 1 հատ
6. Փայտե չորսուներ 400 x 50 x 40 - 16 հատ
7. Բոլտ , պնդողակ M6 - 32 հատ

## ԲԵՏՈՆԻ, ԱՄՐԱՆԻ ԵՎ ՄԵՏԱՂԱԿԱՆ ՏԱՐՐԵՐԻ ՄԱՍՆԱԳԻՐ

| ՏԱՐՐԻ ՄԱԿՆԻՇԸ / ԴԻՐՔԸ | ՆՇԱՆԱԿՈՒԹՅՈՒՆ | ԱՆՎԱՆՈՒՄ | ՔԱՆԱԿ (ՀԱՏ) | ԲԵՏՈՆԻ ԴԱՍ, ԾԱՎԱԼ (ԽՄ) ԱՄՐԱՆԻ ՔԱՇ (ԿԳ) | |
|---|---|---|---|---|---|
| | | | | 1 ՏԱՐՐ | ԸՆԴԱՄԵՆԸ |
| | | ՀՈՐԻԶՈՆԱԿԱՆ ՃՈՃԱՆԱԿ | 1 | | |
| ԿՀ - 5 | | Կետային հիմք | 1 | B20 V=0.16 | V=0.16 |
| ՆՏ - 4 | | Ներդիր տարր | 2 | | |
| 4 | ԳՈՍՏ 5681-57* | 200 x 200 x 6 | 1 | 1.9 | 3.8 |
| 5 | ԳՈՍՏ 3760-98 | Ø14 A500c ℓ=356 | 4 | 1.7 | 3.4 |
| 6 | ԳՈՍՏ 5681-57* | 80 x 80 x 4 | 8 | 1.6 | 1.6 |

ԵՌԱԿՑՈՒՄՆԵՐԸ ԻՐԱԿԱՆԱՑՆԵԼ
ՀԱՄԱՁԱՅՆ ԳՈՍՏ 14098-75* (Kf =4մմ)

| | | | |
|---|---|---|---|
| Մոլորակ | Ք. ԵՐԵՎԱՆ, ԷՐԵԲՈՒՆԻ ՎԱՄՉԱԿԱՆ ՇՐՋԱՆ, ԽԱՆԱՂ ՀՈՆ 23<br>ՇԵՆՔԻ ԲԱԿԻ ՀԻՄՈՒՆՈՒՄՈՒՄՆ ԱՇԽԱՏԱՆՔՆԵՐ | | ՊԱՏՎԻՐ N<br>ԵԲ-ՊԱԱՇՀՖ 14/66 |
| | | ՀԱՄՏԱՐԱԿՈՒԹՅԱՆ ՄԱՍ | ՓՈՒԼ ԹԻՄԹ ԹԻՄԹԻՐ |
| ՆԱԽԱՆՇԱՏ | Ա. ՀԱՅՐԱՊԵՏՅԱՆ | ԳԾԱՅԻՆ ՀԱՎԱՆԱԿ | ԱՆ ՀՇ-11 20 |
| | | | «ՄԵԼԱՄԵՏ» ՍՊԸ |